SLIM

duplafalú fém fiókoldal

FOREST
www.foresteu.com

Antracit				
hosszúság (mm)	SLIM DF-A	SLIM DF-A+	SLIM DF-B	SLIM DF-C
300	10006634300	10006634360	10006634400	10006634500
350	10006634310	10006634365	10006634410	10006634510
400	10006634320	10006634370	10006634420	10006634520
450	10006634330	10006634375	10006634430	10006634530
500	10006634340	10006634380	10006634440	10006634540
550	10006634350	10006634385	10006634450	10006634550

Fehér				
hosszúság (mm)	SLIM DF-A	SLIM DF-A+	SLIM DF-B	SLIM DF-C
300	10006634000	10006634060	10006634100	10006634200
350	10006634010	10006634065	10006634110	10006634210
400	10006634020	10006634070	10006634120	10006634220
450	10006634030	10006634075	10006634130	10006634230
500	10006634040	10006634080	10006634140	10006634240
550	10006634050	10006634085	10006634150	10006634250

Teljes kihúzás, lágy csillapítás jellemzi a fiókcsúszót.

Modern, szögletes forma, könnyen tisztítható fém fiókoldal.

Egyszerű, pontos fiókelőlap beállítás 3 irányban.

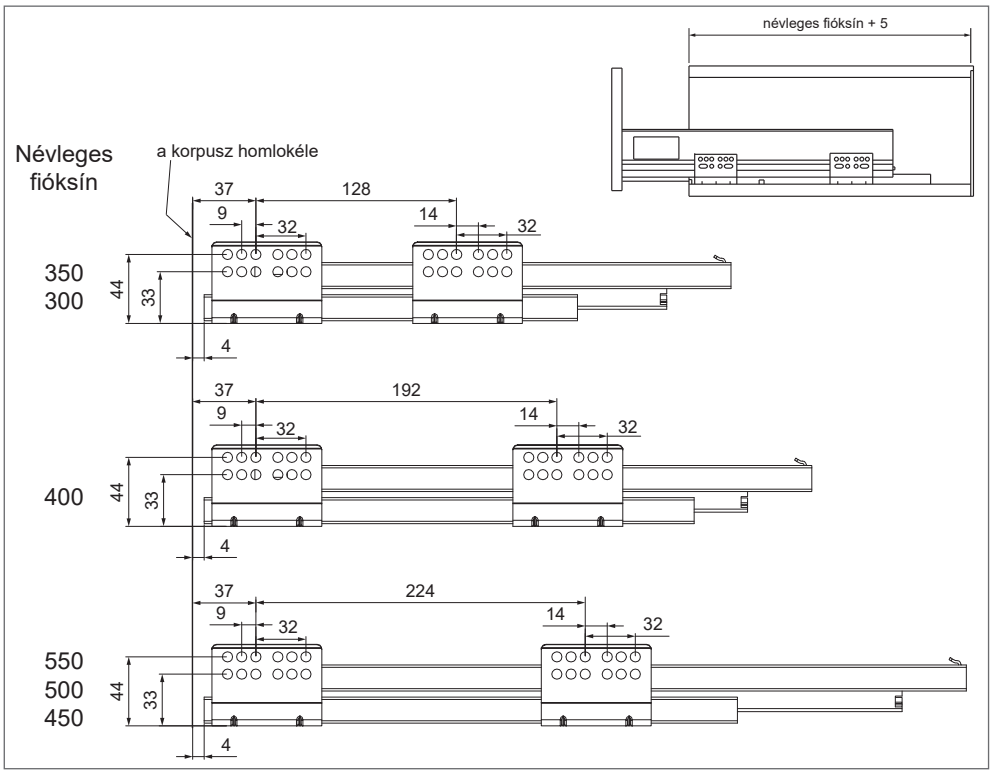

Fiók fenék- és hátlap

A fiókrendszereknél a fenék- és a hátlapnak 16 mm vastagnak kell lennie. Ezt vagy 18 mm vastag lap visszamarásával lehet kivitelezni, vagy 16 mm-es lapot kell alkalmazni. A kínálatunkban szerepel 16 mm vastag, a vasalatokkal megegyező színű forgácslap is, amely akár konfekcionáltan is megrendelhető.

fehér

antracit

típus	U763 ST9	W908 SM
szín	gyöngy szürke	bázis fehér
táblaméret (mm)	2800 x 2070 x 16	
cikkszám	10006634500	10006634510

SLIM duplafalú fém fiókoldal szerelési segédlet

SLIM A

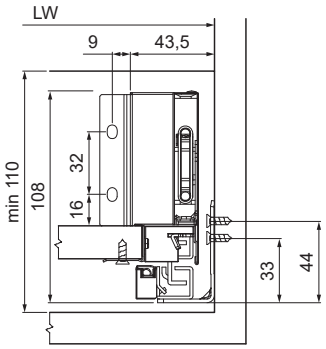

Előlaprögzítő rögzítési pontjai

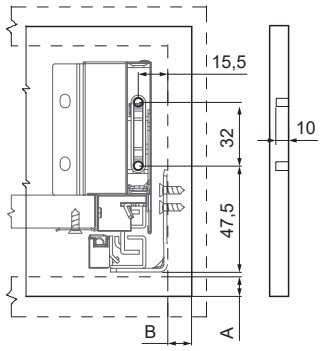

"A" és "B" a ráütődés mértéke (a felhasználó határozza meg)

Fiókfenék és fiókhát méretezés

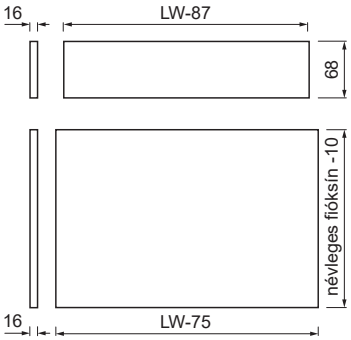

LW: korpusz belméret

SLIM A+

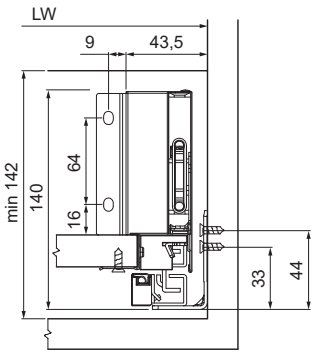

Előlaprögzítő rögzítési pontjai

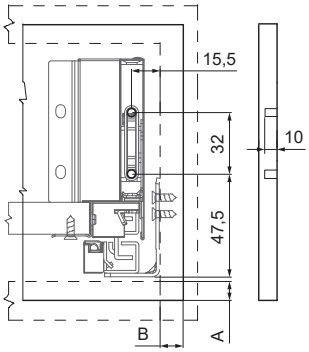

"A" és "B" a ráütődés mértéke (a felhasználó határozza meg)

Fiókfenék és fiókhát méretezés

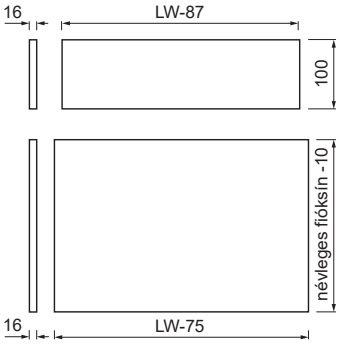

LW: korpusz belméret

SLIM B

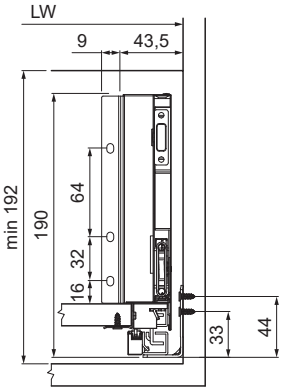

Előlaprögzítő rögzítési pontjai

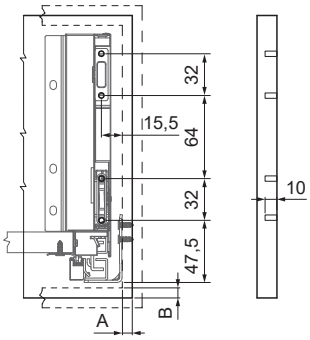

"A" és "B" a ráütődés mértéke (a felhasználó határozza meg)

Fiókfenék és fiókhát méretezés

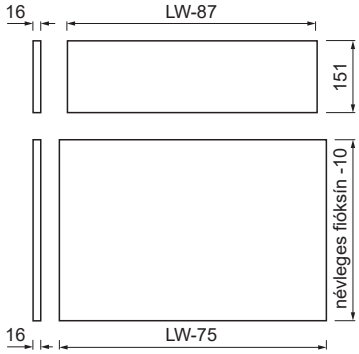

LW: korpusz belméret

SLIM C

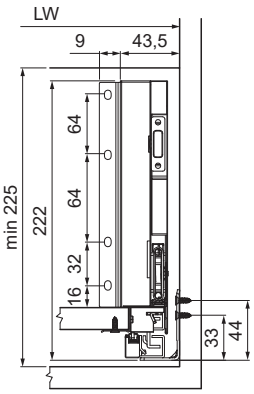

Előlaprögzítő rögzítési pontjai

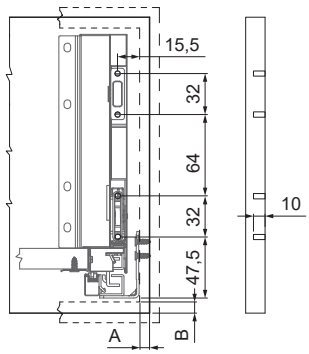

"A" és "B" a ráütődés mértéke (a felhasználó határozza meg)

Fiókfenék és fiókhát méretezés

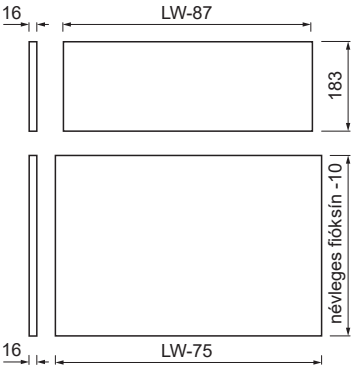

LW: korpusz belméret